CETIH	GAC04	**Baie Coulissante 2 rails / 2 vantaux**	Ech. : 1/5	
		Doublage de 120 mm avec Seuil non-encastré avec VRI	Date de révision : 14/09/2020	
		Ce plan est notre propriété. toute reproduction, même partielle, est interdite sans autorisation	A4432202C	A

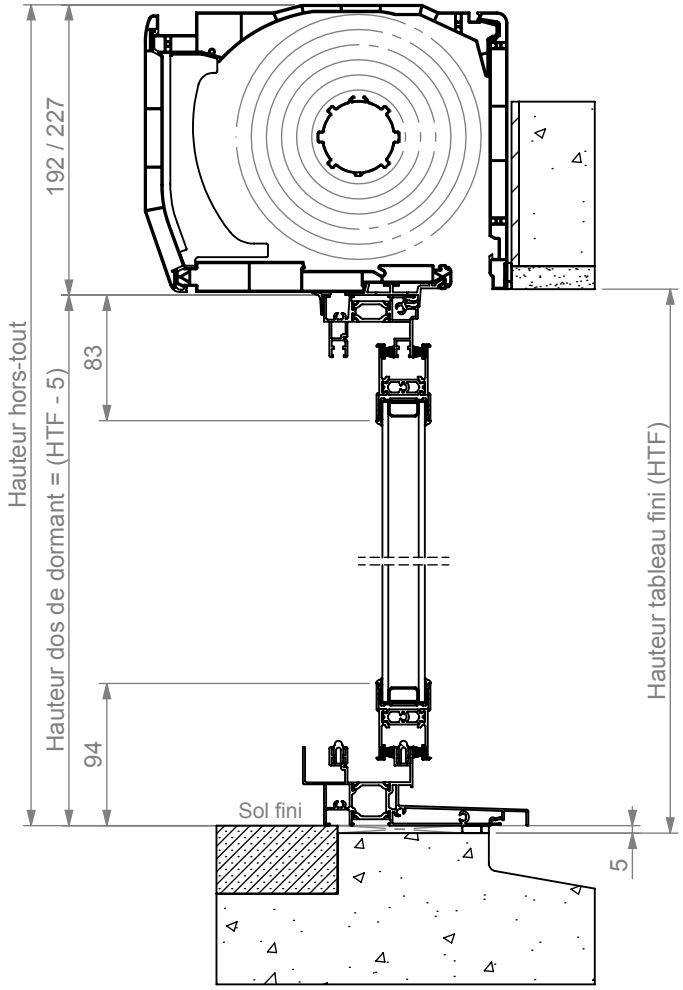

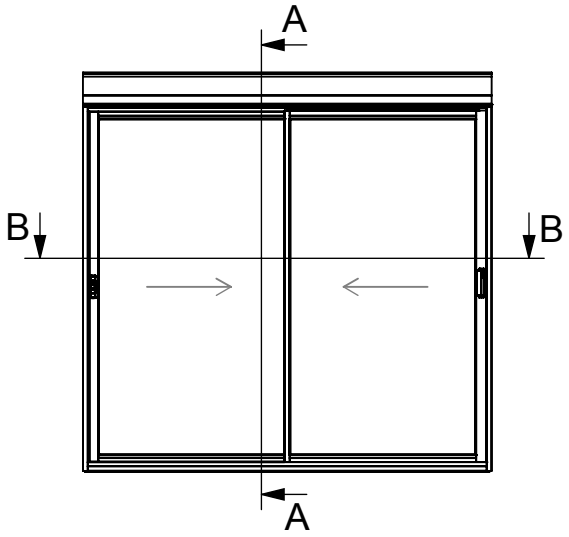

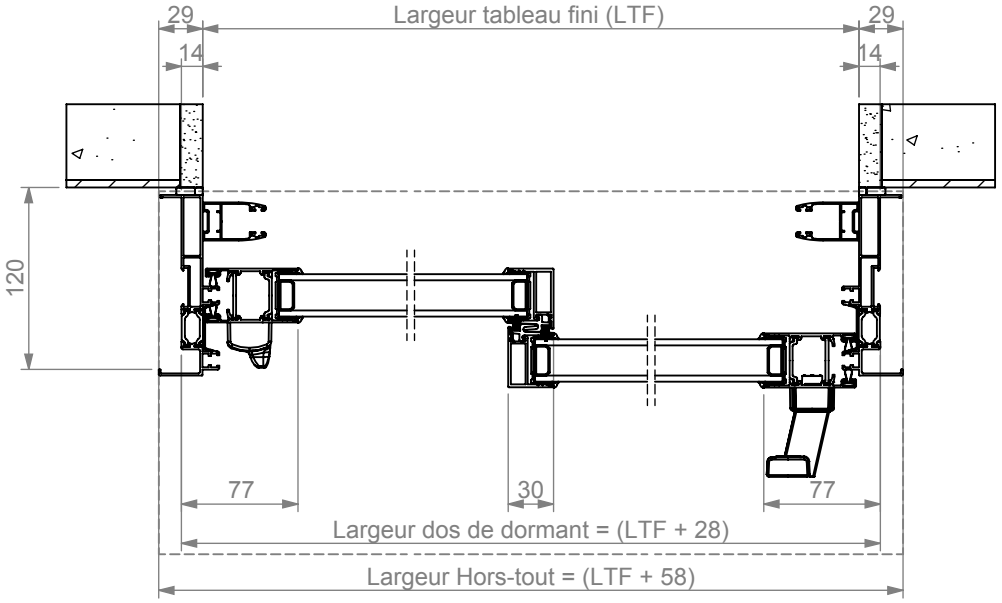

La mise en oeuvre doit etre effectuée en respect des règles, normes et DTU en vigueur

ANX 7.5 n°29
En date du 11.03/2013