CETIH	GPF01	Fenêtre OF 2 vantaux	Ech. : 1/5	
		Doublage de 80 mm avec Appui rapporté sans VRI	Date de révision : 25/05/2023	
		Ce plan est notre propriété. toute reproduction, même partielle, est interdite sans autorisation	P4111104F	A

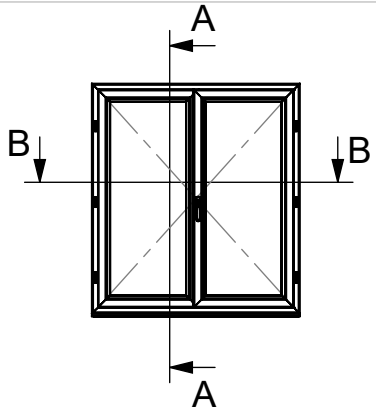

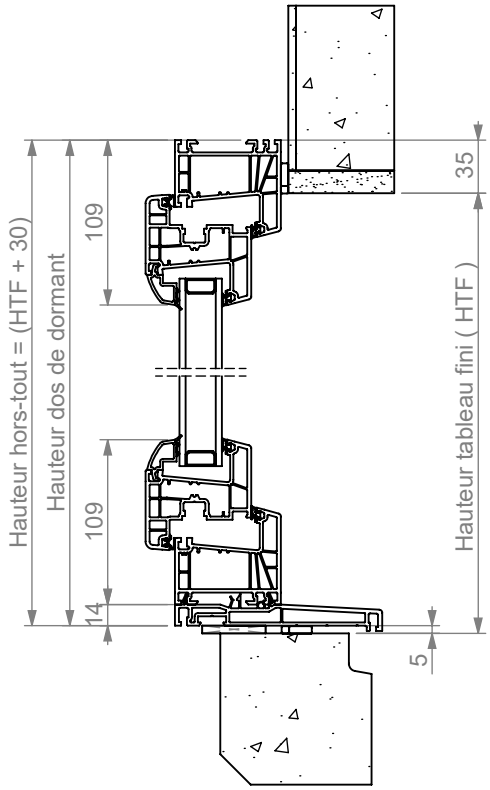

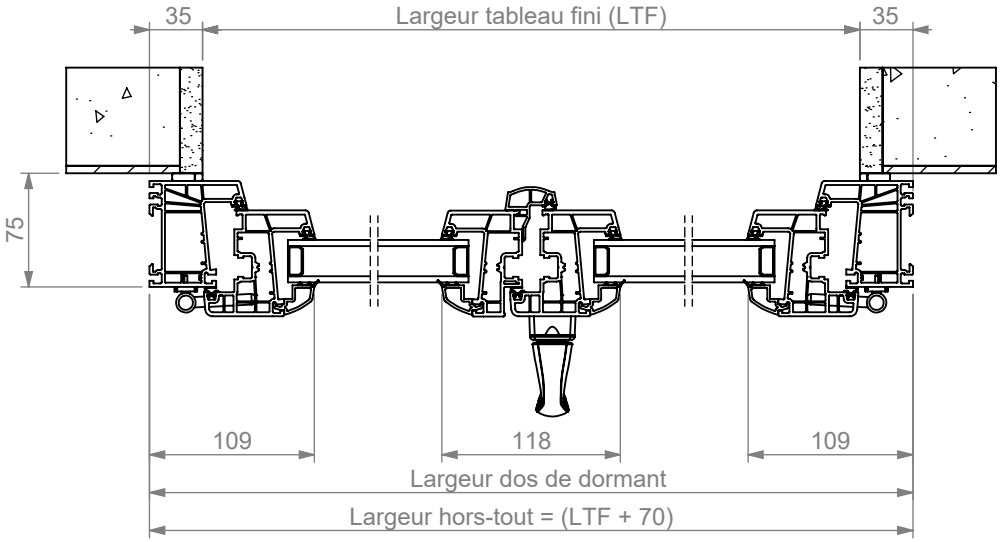

La mise en oeuvre doit etre effectuée en respect des règles, normes et DTU en vigueur

ANX 7.5 n°29
En date du 11/03/2013