CETIH	GPF01	Châssis OF 2 vantaux	Ech. : 1/5	
	Fixation par vis vérin avec Dormant PVC périphérique sans VRI		Date de révision : 26/05/2023	
	Ce plan est notre propriété. toute reproduction, même partielle, est interdite sans autorisation		P4121103F	A

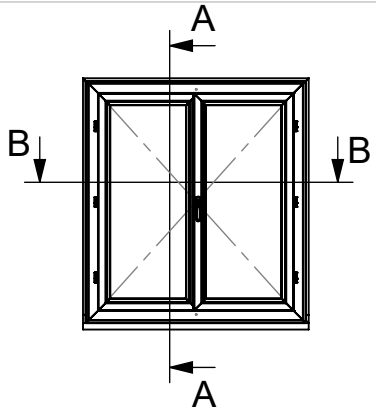

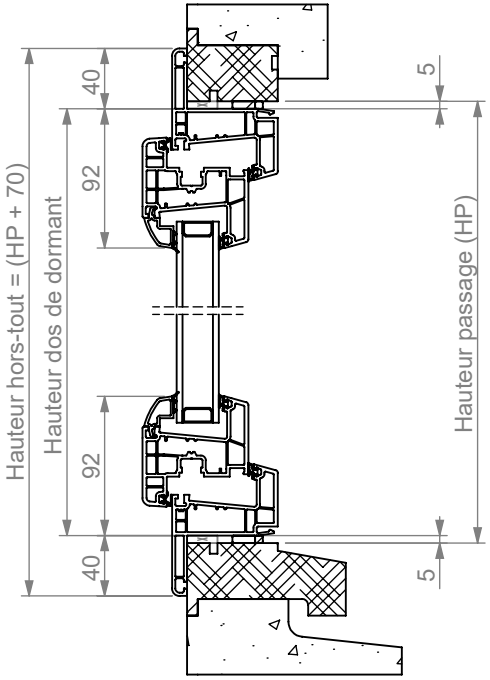

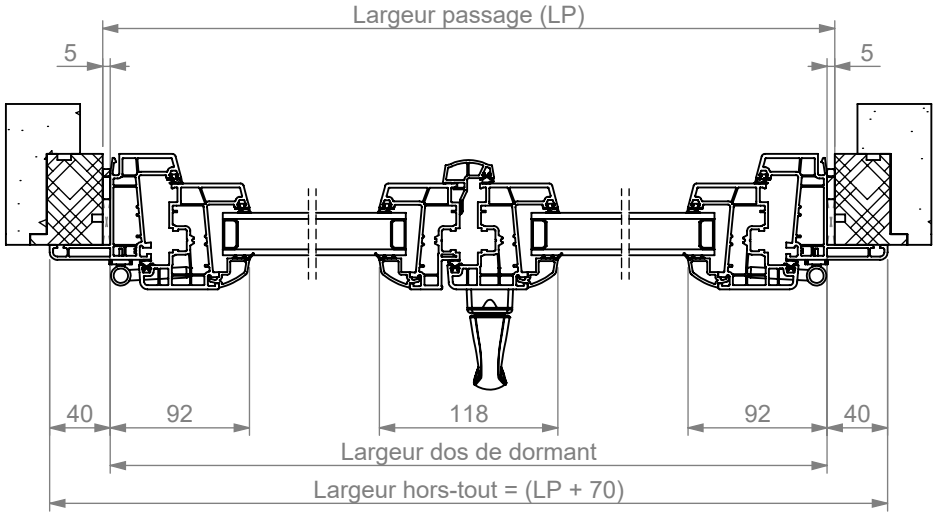

La mise en oeuvre doit etre effectuée en respect des règles, normes et DTU en vigueur

ANX 7.5 n°29
En date du 11.03.2013